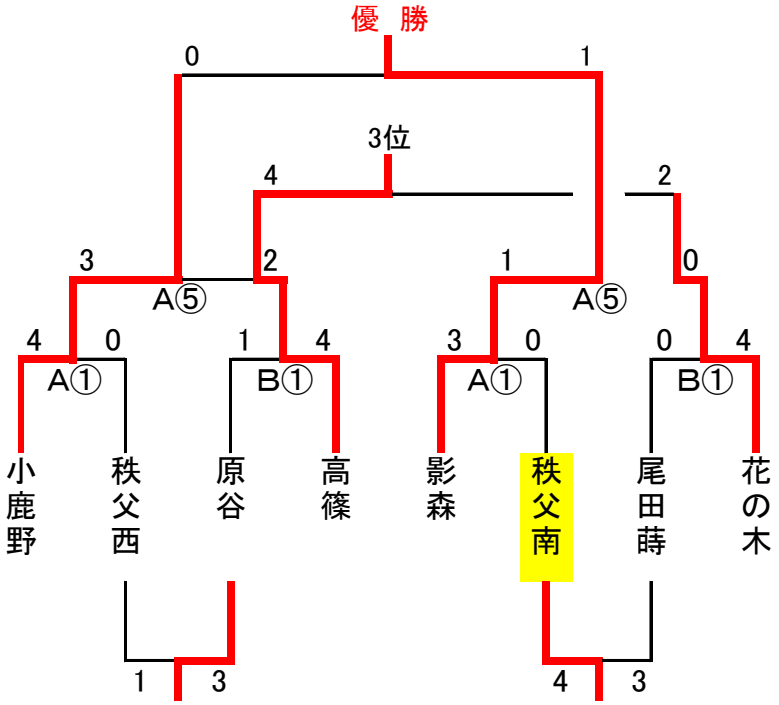平成29年度　第14回　JAカップ　決勝トーナメント